生産中止図面
２０１３．５

＜特注仕様＞
※飲食店業態様向け
1.便ふたなし品
2.便器洗浄側の給水を再生水仕様としたもの
※2系統給水方式
※フルパネル仕様
3.リモコンをホテル用埋込AC100Vリモコン（ビデスイッチ削除）に変更したもの。
4.使い方説明シートをホテル用埋込AC100Vリモコン（ビデスイッチ削除）用
ラベル（使用方法）に変更したもの。

＜施工条件＞
1.フレキホースが化粧パネルと干渉して取付かない可能性がありますので壁から排水芯までの寸法が200mm 以下にならないようご注意ください。

＊定格：ウォシュレット AC100V-1281W 50/60Hz
リモコン AC100V-3W 50/60Hz
＊設置前に水圧を測定ください
・最低必要水圧0.07MPa(20.0L/min流動時)が必要です。
この水圧を確保できないと汚物を排出しないことがありますので注意してください。
・最高水圧は0.75MPaです。
注1：洗面所や浴室など他の水栓器具を同時に使用したときも、上記水圧と流量が必要です。
注2：配管は呼び径13以上をご使用ください。
（上記水圧と流量確保のため。）
注3：左給水専用品です。
注4：75，100塩ビ管(VU，VP75・100)共用
塩ビ管の排水ソケットとの接合：床仕上げ面同一
＊給排水位置が適切でないと、止水栓が製品に干渉することがあります。
＊室内において極端な負圧が生じない様にご注意ください。
（便器洗浄時に、排水配管から異臭が上がって来ることが懸念されます。）
＊製品背面に電源を設けないでください。
コンセントが製品と干渉し、抜き差しが出来ない場合があります。
＊電源コンセントは水や小水がかからない位置に設置してください。
また、壁給水の真下部に電源コンセントを設置したり、給水用ホースと電源コンセントを接触させないでください。感電・発火の原因になります。
＊本体左右側面は、給水フィルターお手入れ時の取りはずしなどのため、150mm以上の空間を確保してください。

別品番
リモコン取付用施工部材
・乾式工法壁用
・湿式工法壁用
・パーティション,UB壁用

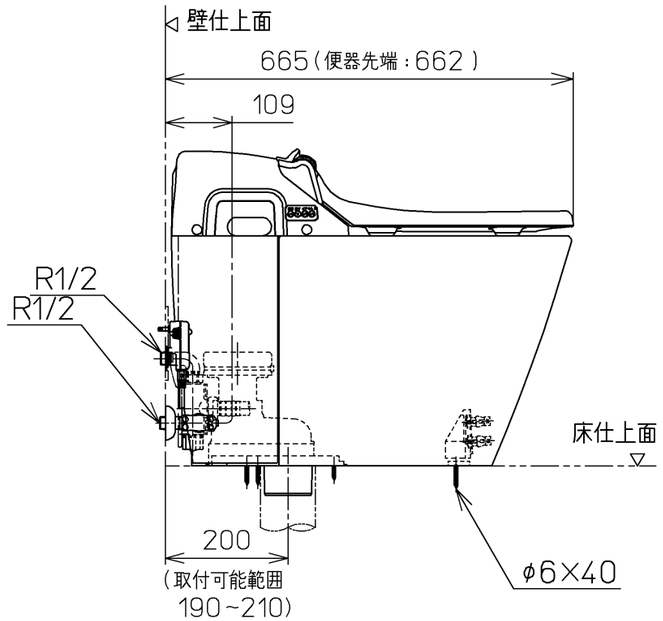

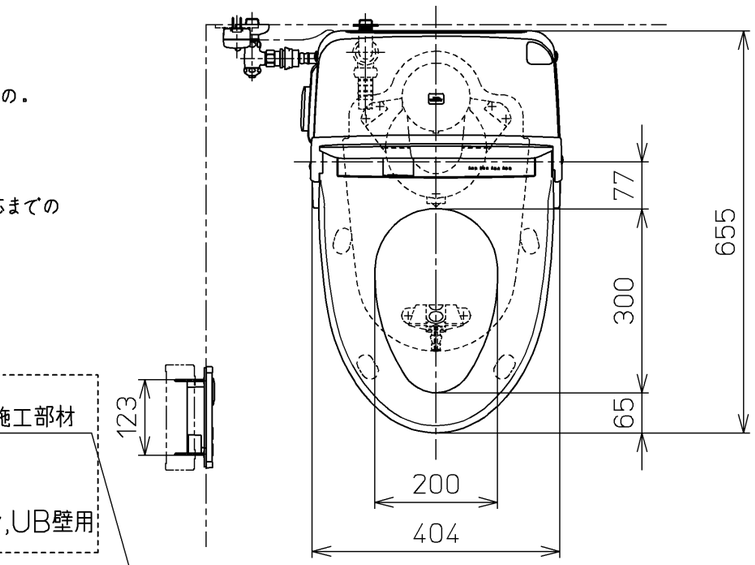

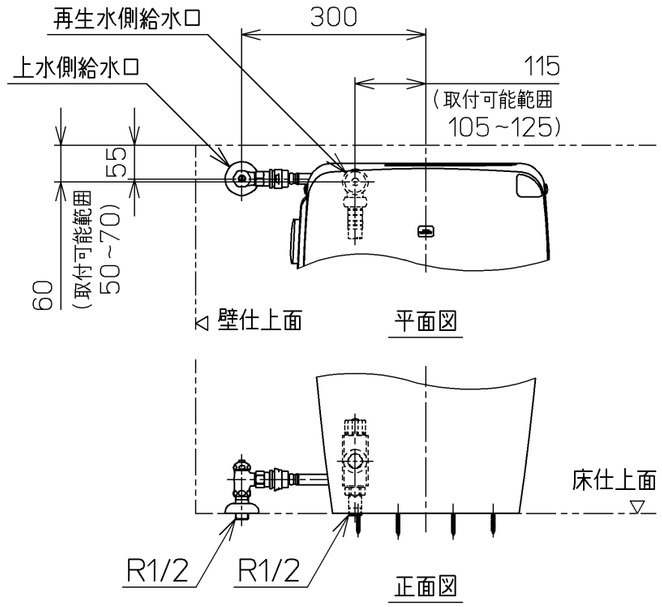

床給水仕様の場合

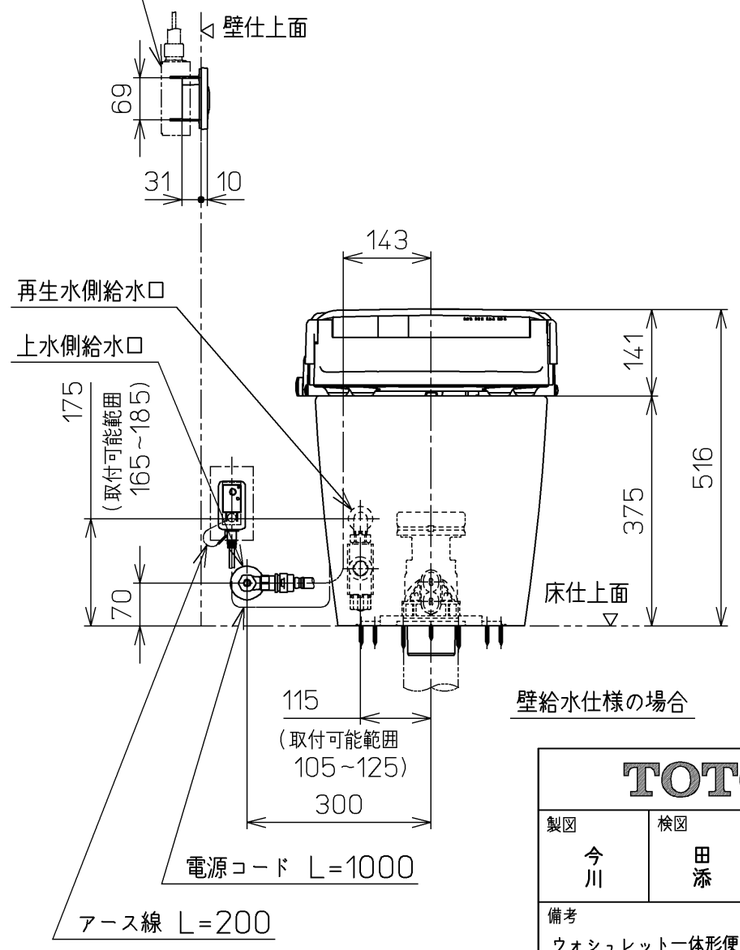

壁給水仕様の場合

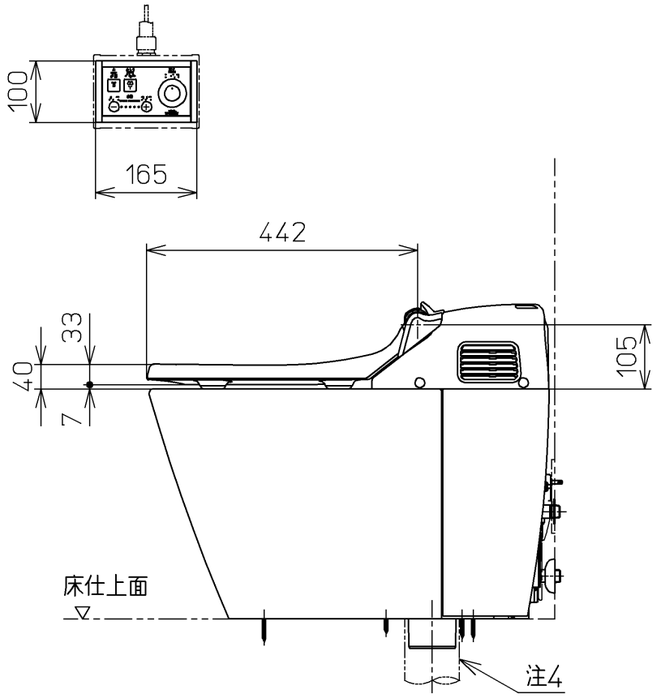

TOTO		単位 mm	名称 ウォシュレット一体形便器
製図 今川	検図 田添 二村馨	日付 09-12-08	尺度 1 : 10
備考 ウォシュレット一体形便器(水道直結式) 一般地・流動兼用，S排水		機能部：TCF986V20 / 陶器部：CS369B T1	品番 CES986T56
			図番 CES986T56_A0105
A3			ページNo. 1-1 （改）